Bedienungsanleitung

Berker GmbH & Co. KG
Zum Gunterstal
66440 Blieskastel/Germany
Tel.: +49 6842 945 0
Fax: +49 6842 945 4625
E-Mail: info@berker.de

www.berker.com

DALI IR Präsenzmelder

Best. -Nr. 1701 07

D IT

08/2021
6LE007909A

Beschreibung

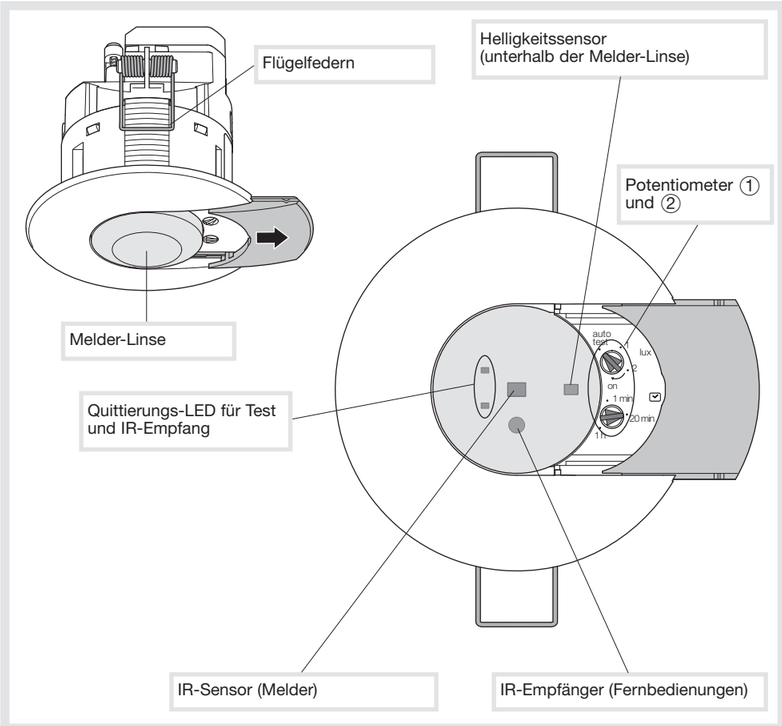

Detektionsbereich

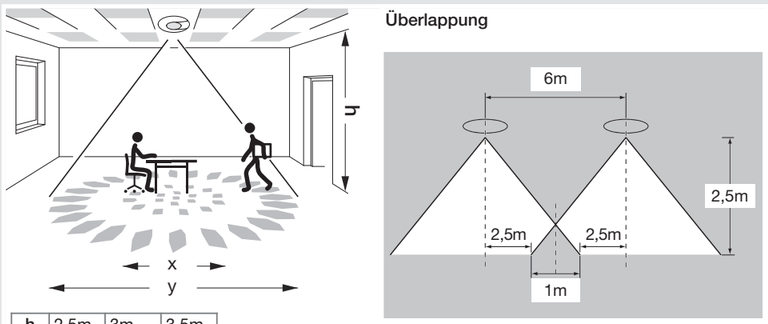

h	2,5m	3m	3,5m
x	5m	5m	5m
y	7m	8m	9m

⚠ **Der Y - Wert gibt den Detektionsbereich für Bewegung an. Je näher die Bewegung dem Zentrum kommt, desto präziser ist die Erkennung.**

Technische Spezifikationen

Elektrische Merkmale
Versorgungsspannung:
230 V ∼ +10% -15% 50-60 Hz
Eigenverbrauchsleistung: 60 mW
Maximale Anzahl DALI/DSI Geräte: 24

Funktionsdaten
Einschaltdauer Beleuchtungsausgang:
1Min. —> 1Std
Helligkeitswert: 5 —> 1000 Lux
Empfohlene Installationshöhe: 2,5 —> 3,5m
Meldebereich: Ø 7m (Installationshöhe: 2,5m)
Bohrungsdurchmesser: 60mm

Umgebungsbedingungen
Betriebstemperatur: -10 °C —> +45 °C
Lagerungstemperatur: -20 °C —> +60 °C
Isolationsklasse: II
IK 03
Schutzart: IP41
Feuerbeständigkeit: 650°C
Normen : IEC 60669-1, IEC 60669-2-1 CE

Anschlusskapazität
Flexibel: 0.5mm² —> 1.5mm²,
Massiv: 0.5mm² —> 1.5mm²

Einstellungen

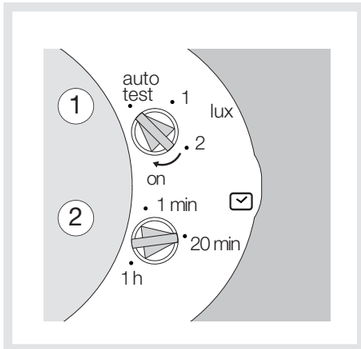

Helligkeitsbereich

Potentiometer -Stellung	ungefährer Wert in Lux *	Anwendung
Autotest	Vorgegebener	
1	200	Flur
>1 ... 2 <	> 200 ... 400 <	
2	400	Büros
>2 ... On <	> 400 ... 1000 <	
On	1000	Büros

* Die Genauigkeit der Helligkeitsmessung (Lux) wird von der Umgebung beeinflusst (Möbel, Böden, Wände usw.). Bei Bedarf ist die Helligkeit mittels Potentiometer oder Fernbedienung anzupassen.

Setup- Fernbedienung

Wenn das Potentiometer auf "Autotest" steht, lassen sich anhand der Fernbedienung 7590 40 02 folgende Parameter einstellen:
- Helligkeit in Lux (- +)
- Zeitverzögerung ( )
- Präsenz-/Abwesenheitsmeldung
- Start

Benutzer- Fernbedienung

Die Fernbedienung 7590 40 01 dient zum
- Ein-/ausschalten des Lichts (kurzes drücken der Tasten on / off)
- Aufdimmen/Abdimmen des Lichtes (längeres drücken >0,5 s).
- Aufruf der abgespeicherten Szenen/ Helligkeitswerte mit den Tasten 1, 2, 3, 4.

Ein kurzes drücken der Tasten 1-4 ruft die jeweilig abgespeicherten Helligkeitswerte ab, bei einem längeren drücken einer Taste (5s) wird der aktuelle Helligkeitswert dort abgespeichert.

Achtung:
Einbau und Montage dürfen nur durch eine Elektrofachkraft erfolgen gemäß den einschlägigen Installationsnormen des Landes erfolgen.

Beschreibung des Gerätes und seiner Funktionen

Der Melder 1701 07 ist ein Präsenzmelder, der dazu dient, geringfügige Bewegungen zu melden (z. B. eine Person, die an einem Schreibtisch arbeitet).
Die Meldung erfolgt über einen unterhalb der Melder-Linse eingebauten IR-Sensor.
Der Sensor misst kontinuierlich die Helligkeit im Raum und vergleicht diese mit der über die Einstellung von Potentiometer ① oder mittels Fernbedienung 7590 40 02 vorgegebenen Helligkeitswert.

Einstellungen

Helligkeit und Dauer des Meldebetriebs können anhand der Potentiometer oder der Fernbedienung 7590 40 02 eingestellt werden.

Betriebsart Test

Diese Betriebsart dient zum einstellen des Meldebereichs. Um diese Betriebsart auszuwählen, Potentiometer ① in Position "Autotest" stellen.
Die grüne oder rote LED der Melder-Linse leuchtet 2 Sekunden nach dem Meldevorgang auf.
Leuchtet die rote LED auf, unterschreitet die gemessene Helligkeit den eingestellten Wert.
Leuchtet die grüne LED auf, überschreitet die gemessene Helligkeit den eingestellten Wert.
Nach jedem Meldevorgang wird die Betriebsart Test 2 Minuten lang aktiviert und der Ausgang wird 2 Sekunden lang geschaltet.
Zudem kann die Fernbedienung 7590 40 02 zum Aktivieren dieser Betriebsart verwendet werden, wenn das Potentiometer auf "Autotest" steht.

Generelle Betriebsarten

Der Melder bietet 2 generelle Betriebsarten:
- Automatik,
- Halbautomatik.

Start und Aktivierung des Helligkeitssensors können für jede Betriebsart separat vorgegeben werden.
Der mit dem Melder verbundene Druckknopf dient zum Umschalten des Ausgangszustandes des Beleuchtungsausgangs.
Dieser Zustand wird über die am Potentiometer 2 oder mittels Fernbedienung 7590 40 02 eingestellte Dauer aufrechterhalten.

Automatische Betriebsart
In dieser Betriebsart wird das Licht in Abhängigkeit von Bewegungen im Meldebereich und über die Helligkeit im Raum gesteuert.
Wird eine Präsenz bei einer Helligkeit gemeldet, die den eingestellten Wert unterschreitet, schaltet der Melder die Beleuchtung über den eingestellten Zeitraum ein.
Sobald der Melder das Licht abgeschaltet hat, ist eine neue Präsenzmeldung notwendig, so lange die Helligkeit im Raum den eingestellten Grenzwert unterschreitet.
Die Betriebsart lässt sich mit Hilfe der Fernbedienung 7590 40 02 wechseln (in der Grundeinstellung arbeitet der Melder im Automatikmodus).
Nach jedem Detektionsvorgang,wird die Abschaltverzögerung neugestartet.

Halbautomatische Betriebsart
In dieser Betriebsart muss der Melder über einen Druckknopf oder über die Fernbedienung 7590 40 01 aktiviert werden. Ein Detektionsvorgang aktiviert den Melder nicht.
Sobald das Gerät aktiviert ist, schaltet es das Licht über den eingestellten Zeitraum ein und jeder neue Meldevorgang bewirkt eine neue Abschaltverzögerung.
Sobald der Melder das Licht abgeschaltet hat, ist eine erneute Betätigung des Druckknopfs notwendig, um das Licht einzuschalten.

Startfunktion

Ein Melderparameter ermöglicht es, den Beleuchtungszustand nach dem Start (Wiederherstellung der Stromzufuhr) auszuwählen.
Beim Start blinkt die grüne oder die rote LED.
Dieser Einstellung kann aktiviert oder deaktiviert werden und kann mit der Fernbedienung 7590 40 02 geändert werden.
Während der Hochlaufphase (erneute Stromzufuhr) arbeitet der Melder nach folgender Funktion:
- **ON:** Das Licht wird sofort 30 Sekunden lang nach Wiederherstellung der Stromzufuhr (Relais geschlossen) eingeschaltet.
  Liegt ein Meldevorgang vor, bleibt das Licht über den eingestellten Zeitraum eingeschaltet (im Automatikbetrieb). Ansonsten wird das Licht abgeschaltet.
- **OFF:** Nach dem Start arbeitet der Sensor im definierten Modus.

DALI/DSI Erkennung
Die grüne LED blinkt während dieser Zeit wenn ein DALI Gerät erkannt wird.
Die rote LED blinkt ständig, wenn ein DALI-Bus Fehler erkannt wird z.B. kein Gerät angeschlossen oder wenn ein DSI Vorschaltgerät erkannt wird.

Lichtsteuerung

In Verbindung mit DALI oder DSI Vorschaltgeräten können Lichtsteuerfunktionen durchgeführt werden. Das benötigte Protokoll (DALI oder DSI) wird automatisch eingestellt.
Die Einstell-Potentiometer dienen zur Auswahl der Betriebsart des Präsenzmelders:
- Betriebsart 1: Dimmfunktion aktiv im Automatikmodus
- Betriebsart 2: Dimmfunktion aktiv mit lokalem Dimmsollwert
- Betriebsart 3: Dimmfunktion inaktiv.

Betriebsart 1	Betriebsart 2	Betriebsart 3
Dimmfunktion aktiv	Dimmfunktion aktiv	Dimmfunktion inaktiv
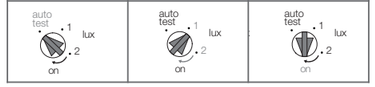		

Betriebsart 1: Dimmfunktion aktiv im Automatikmodus
Nach dem Detektionsvorgang regelt der DALI-Ausgang die Helligkeit unter Verwendung des vorgegebenen Software- oder Fernbedienungs Wertes. Diese Auswahl ist bzw. wird als Standard gespeichert.
In der Grundeinstellung beträgt der Sollwert 400 lux. Der Ausgang wird für die am Potentiometer ② eingestellte Dauer angesteuert.
Betriebsart 2: Dimmfunktion aktiv mit lokalem Dimmsollwert
Nach dem Detektionsvorgang regelt der DALI-Ausgang die Helligkeit unter Verwendung des anhand des Potentiometers ① oder der Fernbedienung vorgegebenen Sollwertes. Dieser Sollwert kann zeitweilig durch Tasterdruck auf einen lokalen Dimmwert umgeschaltet werden.
Der Helligkeitswert wird übernommen.
Der Ausgang wird für die am Potentiometer ② eingestellte Dauer angesteuert.
Betriebsart 3: Dimmfunktion inaktiv
So lange eine Anwesenheit gemeldet wird, steuert der Melder seinen Ausgang mit einem vorgegebenen Helligkeitswert (Grundeinstellung: 100%) an; dieser Wert kann durch Tastendruck oder mit der Fernbedienung auf einen lokalen Dimmwert umgeschaltet werden.
Der Ausgang wird über die am Potentiometer ② vorgegebene Dauer angesteuert.
Nach Ablauf dieser Zeitverzögerung wird der Ausgang für eine Dauer von 15 Minuten auf “Min.” zurückgesetzt und danach ausgeschaltet.
Bedienung des Zwangssteuerungs-Eingangs
Ein angeschlossener Taster dient zum Zwangsumschalten des Ausgangs. Die Dauer der Zwangsumschaltung ist über die an Potentiometer② eingestellte Zeit festgelegt.
Änderung des Dimmwertes: Durch anhaltendes Drücken des angeschlossenen Tasters wird der Dimmwert eingestellt.

Modus	Einstellungen	Potentiometer
Einstellungen (Werkseinstellungen) nutzen, um das Licht automatisch über einen vorgegebenen Zeitraum einzuschalten, oder mittels Fernsteuerung einstellen.	**Automatik-Einstellungen** Potentiometer Lux auf Autotest stellen. Die Einstellungen sind vorgegeben: Lux = 400, Zeit = 20 Min. ⚠ : Betriebsart Test ist 2 Min. aktiviert. **Einstellungen der Fernbedienung 7590 40 02** (Manuelle Einstellungen werden unterdrückt).	
Automatisches Einschalten des Lichts über einen vorgegebenen Zeitraum.	**Installateur-Einstellungen**	
Test und Kontrolle des Meldebereichs.	**Betriebsart Test** Potentiometer ① auf “Autotest” stellen. In dieser Stellung kann die Fernbedienung 7590 40 02 verwendet werden.	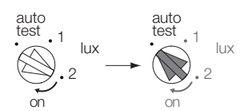

Werkseinstellungen	
Helligkeitswert	400 lux
Abschaltverzögerung	20 Min.
Betriebsart	Anwesenheit
Start	OFF
Zelle aktiv (Helligkeitszelle)	ON

Gewährleistung

Technische und formale Änderungen am Produkt, soweit sie dem technischen Fortschritt dienen, behalten wir uns vor.

Wir leisten Gewähr im Rahmen der gesetzlichen Bestimmungen.

Im Gewährleistungsfall bitte an die Verkaufsstelle wenden.

Istruzioni per l'uso

Berker

Berker GmbH & Co. KG
Zum Gunterstal
66440 Blieskastel/Germany
Tel.: +49 6842 945 0
Fax: +49 6842 945 4625
E-Mail: info@berker.de

www.berker.com

Rilevatore di presenza a infrarossi DALI

Nr. ord. 1701 07

08/2021
6LE007909A

D IT

Descrizione

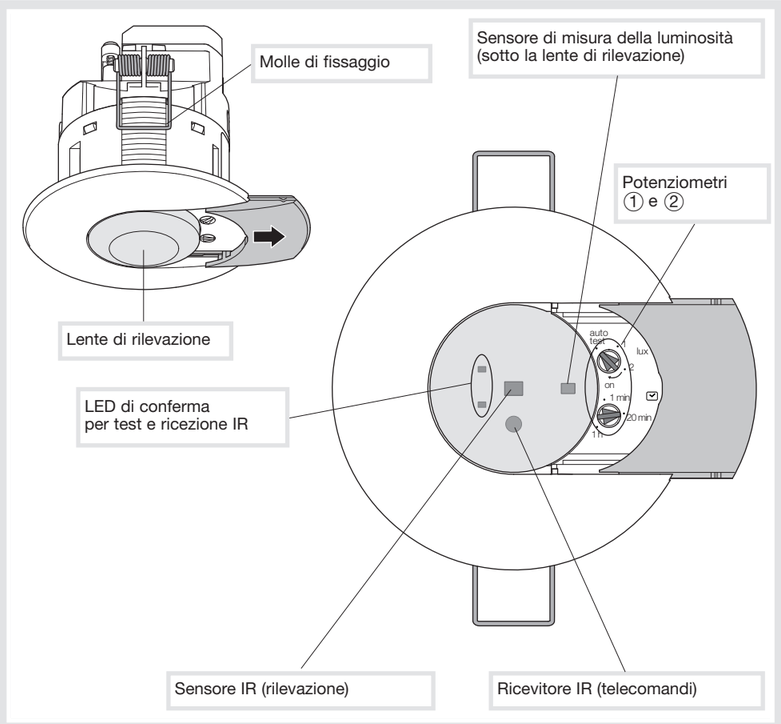

Zona di rilevazione

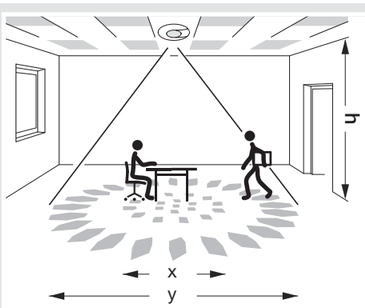

Sovrapposizione

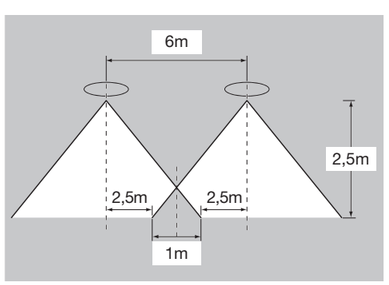

h	2,5m	3m	3,5m
x	5m	5m	5m
y	7m	8m	9m

⚠ **I valori in "y" sono per il rilevamento laterale. La zona di rilevamento può essere ridotta avvicinando il rilevatore.**

Specifiche tecniche

Caratteristiche elettriche
Tensione d'alimentazione:
230 V ~ +10% -15% 50-60 Hz
Consumo a vuoto: 60 mW
DALI / DSI capicità di comando: 24 ballast

Caratteristiche funzionali
Durata di funzionamento uscita illuminazione:
1min. —> 1h
Soglia di luminosità: 5 —> 1000 Lux
Altezza d'installazione raccomandata: 2,5 —> 3,5m
Zona di rilevazione: Ø 7m (altezza d'installazione: 2,5m)
Diametro di foratura: 60mm

Ambiente
Tª di funzionamento: -10 °C —> +45 °C
Tª stoccaggio: -20 °C —> +60 °C
Classe d'isolamento: II
IK 03
Indice di protezione: IP41
Resistenza al fuoco: 650°C
Standard: IEC 60669-1, IEC 60669-2-1 CE

Capacità di collegamento
Flessibile: 0.5mm² —> 1.5mm²,
Rigido : 0.5mm² —> 1.5mm²

Regolazioni

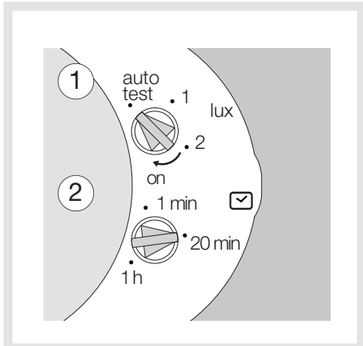

Ordine di grandezza di luminosità

Posizione del potenziometro	Valore approssimativo in Lux *	Applicazione
auto test	prestabilito	
1	200	Corridoio
>1 ... 2 <	> 200 ... 400 <	
2	400	Uffici
>2 ... On <	> 400 ... 1000 <	
On	1000	Uffici

* La precisione della misura della luce (lux) è influenzata dall'ambiente (mobilio, suolo, muri...). Se necessario, regolare il livello con il potenziometro o il telecomando.

Telecomando di regolazioni

Quando il potenziometro è su "autotest", il telecomando 7590 40 02 può regolare i seguenti parametri:
- Livelli di luminosità in Lux (- +)
- Temporizzazione ( )
- Rilevazione di presenza/ assenza
- Avviamento

Telecomando utente

Il telecomando 7590 40 01 permette permette all'utilizzatore di:
- Accendere / spegnere le luci (pressione breve), (on off)
- Regolare l'intensità luminosa (pressione lunga >0,5s.)
- Controllare gli scenari 1, 2, 3, 4

Una pressione breve richiama un livello di luminosità già registrato mentre una pressione più lunga (5s.) ne memorizza uno nuovo.

Attenzione:
L'apparecchio va installato unicamente da un elettricista qualificato secondo le norme d'installazione in vigore nel paese.

Presentazione dell'articolo e principi di funzionamento

Il rilevatore 1701 07 è un rilevatore di presenza che permette di rilevare movimenti di debole ampiezza (esempio: persona che lavora in un ufficio).
La rilevazione avviene mediante un sensore IR piroelettrico posto sotto la lente di rilevazione.
Il sensore misura in modo continuo la luminosità ambiente e la raffronta al livello prestabilito mediante regolazione sul potenziometro ① o con il telecomando 7590 40 02.

Regolazioni

Il livello di luminosità e la durata di rilevazione sono regolabili mediante i potenziometri o il telecomando 7590 40 02.

Modalità Test

Questa modalità permette di convalidare la zona di rilevazione.
Per selezionare questa modalità, posizionare il potenziometro ① su "autotest".
Il LED verde o rosso dietro la lente di rilevazione si accende per 2 secondi dopo la rilevazione.
Se si accende il LED rosso, il livello di luminosità misurato è inferiore alla regolazione.
Se si accende, il LED verde, il livello di luminosità misurato è superiore alla regolazione.
Dopo ogni rilevazione, il modo Test si riattiva per 2 minuti e l'uscita è commutata per 2 secondi.
E' anche possibile utilizzare il telecomando 7590 40 02 per attivare questa modalità, quando il potenziometro è su "autotest".

Modalità di Funzionamento

Il rilevatore funziona secondo 2 modi:
- automatico (presenza),
- semiautomatico (assenza).

L'avviamento e l'attivazione del sensore di luminosità possono venire impostati per ogni modalità.
Un pulsante collegato al rilevatore permette d'invertire lo stato dell'uscita illuminazione.
Questo stato è mantenuto per la durata prevista dal potenziometro ② o con il telecomando 7590 40 02.

Modalità automatica
In questa modalità, la luce è controllata da un movimento nella zona di rilevazione e il livello di luce ambiente.
Se una presenza è rilevata quando il livello di luminosità è inferiore alla soglia regolata, il rilevatore mantiene la luce accesa durante la durata prevista.
Non appena il rilevatore spegne la luce, una nuova rilevazione sarà necessaria finché il livello di luminosità ambiente rimane sotto la soglia regolata.
E' possibile modificare la modalità utilizzata con il telecomando 7590 40 02 (per difetto, il rilevatore funziona in modalità automatica). La temporizzazione è riavviata dopo ogni rilevazione.

Modalità semiautomatica
In questa modalità, il rilevatore va attivato da un pulsante o dal telecomando 7590 40 01.
Una rilevazione non attiva l'articolo.
Una volta attivato, l'articolo accenderà la luce per la durata impostata e ad ogni rilevazione, la temporizzazione si riavvia.
Quando il rilevatore è attivato, la luce rimane accesa finché dura la rilevazione di presenza e per la durata prevista.
Una volta che il rilevatore ha spento la luce, sarà necessaria una nuova pressione sul pulsante o il telecomando per riaccenderla.

Avviamento

Un parametro del rilevatore permette di scegliere lo stato della luce all'avviamento (ritorno corrente).
Durante l'avviamento, il LED verde o rosso lampeggia .
Questo parametro è attivato o disattivato ed è possibile modificarlo con il telecomando 7590 40 02.
Durante l'avviamento, il rilevatore non funziona e lo stato dell'illuminazione sarà determinato attraverso la regolazione :

- **ON:** la luce si accende immediatamente per 30 secondi dopo il ritorno della corrente (relè chiuso). In caso di rilevazione, la luce rimane accesa durante la durata prevista (in modalità automatica). Altrimenti la luce è spenta.
- **OFF:** dopo l'avviamento, il rilevatore funziona secondo la modalità selezionata.

Riconoscimento DALI / DSI
Il LED verde lampeggia quando viene riconosciuto un carico di tipo DALI.
Il LED rosso lampeggia in caso d'errore sul bus DALI (errore di cablaggio, …) o DSI.

Regolazione dell'illuminazione

Associati a dei ballast DALI o DSI, i rilevatori offrono dele fuzioni di regolazione dell'illuminazione. Il protocollo utilizzato viene riconosciuto automaticamente.

I potenziometri di regolazione permettono di stabilire la modalità di funzionamento del rilevatore di presenza.
- Modalità 1: regolazione attiva in modalità auto
- Modalità 2: regolazione attiva con comando locale
- Modalità 3: regolazione inattiva.

Modalità 1	Modalità 2	Modalità 3
Regolazione attiva	Regolazione attiva	Regolazione inattiva
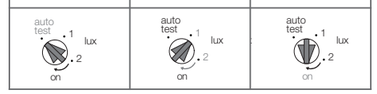		

Modalità 1: regolazione attiva in modalità auto.
Dopo il rilevamento, l'uscita DALI regola il livello di luminosità che l'utente ha definito attraverso l'ingresso collegato ad un pulsanto o ad un telecomando. Questo valore di luminosità è per default pari a 400 lux. L'uscita rimane attivata per tutto il tempo regolato sul potenziometro ②.

Modalità 2: regolazione attiva con comando locale.
Dopo il rilevamento, l'uscita DALI regola il livello di illuminazione al valore definito dal potenziometro ① o dal telecomando.
Questo valore può essere temporaneamente modificato attraverso un pulsante.
Il livello di illuminazione è fisso. L'uscita rimane attivata per tutto il tempo regolato sul potenziometro ②.

Modalità 3: regolazione inattiva
Durante la presenza, il rilevatore comanda la suca uscita con un livello predefinito (100% per default) che può essre modificato da un pulsante o con un telecomando. L'uscita rimane attivata per tutto il tempo regolato sul potenziometro ②.
Allo scadare di questa temporizzazione, l'illuminazione passa al livello più basso per 15 min. prima di essere definitivamente spenta.

Utilizzo dell'ingresso di by-pass
Un pulsante collegato ad un ingresso consente di modificare lo stato dell'uscita. Con delle pressioni brevi, l'uscita viene attivata per tutto il tempo regolato sul potenziometro ②.
Con una pressione prolungata si può modificare il livello di illuminazione precedentemente regolato.

Azione	Regolazioni	Potenziometro
Utilizzare le regolazioni Auto (fabbrica) oppure regolare mediante il telecomando per accendere automaticamente la luce per una durata stabilita.	**Regolazioni Auto** Posizionare il potenziometro Lux su "autotest". Le regolazioni sono preimpostate: Lux = 400, durata = 20 min. ⚠ : modo Test per 2 min. **Regolazioni telecomando 7590 40 02** (Regolazioni manuali inibite).	
Accendere automaticamente la luce per una durata stabilita.	**Regolazioni installatore**	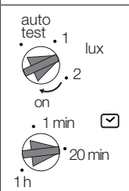
Testare e convalidare la zona di rilevazione.	**Modo test** Spostare il potenziometro ① fino a "autotest". Su questa posizione è possibile utilizzare il telecomando 7590 40 02.	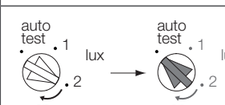

Impostazioni di fabbrica	
Soglia di luminosità	400 lux
Temporizzazione	20 min.
Modalità	Presenza
Avviamento	OFF
Cellula attiva (cellula di luminosità)	ON

Garanzia

Ci riserviamo il diritto di apportare modifiche tecniche e formali al prodotto purché utili al progresso tecnologico

Offriamo garanzia delle disposizioni di legge.

In caso di necessità siete pregati di rivolgervi al punto vendita oppure di spedire l'apparecchio in porto franco, con descrizione dell'anomalia, alla filiale regionale.

OCOM 111919