LICHT TRIFFT FUNK
DALI/DSI-STEUEREINSATZ

Wer Konferenzzimmer, Lounges oder gehobenes Wohnambiente intelligent illuminieren will, kommt an modernen Steuerungsschnittstellen für DALI oder DSI nicht vorbei. Wer seinen Kunden dabei besonders viele Bedienoptionen bieten möchte, ist mit dem neuen DALI/DSI-Steuereinsatz von Berker bestens beraten. Er vereint erstmals beide Protokolle in einem kompakten Gerät. Und lässt sich über Berker.Net sogar bequem funkfernsteuern oder in bestehende KNX-Anlagen integrieren.

ZWEI IN EINEM – DALI UND DSI

Ganz gleich, ob Leuchtmittel mit der – heute zunehmend seltener eingesetzten – DSI-(Digital-Serial-Interface-)Technik oder ihrer modernen Nachfolgetechnik DALI (Digital Adressable Lighting Interface) gesteuert werden, der neue DALI/DSI-Einsatz von Berker spricht beide Sprachen fließend. So erkennt das UP-Modul automatisch, ob ein DALI- oder DSI-Vorschaltgerät angeschlossen ist, und stellt sich darauf ein. Mit einem Steuereinsatz können durch die integrierte Spannungsversorgung bis zu 20 elektronische Vorschaltgeräte (EVG) auf einmal angesteuert und so komplexe Beleuchtungsszenarien realisiert werden.

MEHR DRIN – MIT BERKER.NET

Der neue DALI/DSI-Steuereinsatz kann sowohl mit einer 1-fach-Taste als auch zur Funkvernetzung mit einer 1-fach- oder 4-fach-Funktaste ausgestattet werden. Die Multi-Master-Funktion sichert die DALI-Standard-konforme Steuerung durch weitere Bedienstellen – z. B. konventionelle Taster, die am Nebenstelleneingang angeschlossen sind, oder funkvernetzte Bedienstellen wie die praktische Funkfernbedienung. Hierzu wird der DALI/DSI-Steuereinsatz einfach mit der passenden Berker.Net-Funktaste bestückt. Das erlaubt nicht nur die lokale Bedienung durch die Konfiguration per quicklink, sondern – mit Hilfe eines Medienkopplers – sogar die Einbindung in bestehende KNX-Infrastrukturen.

Technische Eigenschaften

- Integrierte Spannungsversorgung
- Automatische Erkennung von DALI-/DSI-EVG
- Speicherbare Einschalthelligkeit
- Ansteuerung von max. 20 DALI/DSI-Vorschaltgeräten

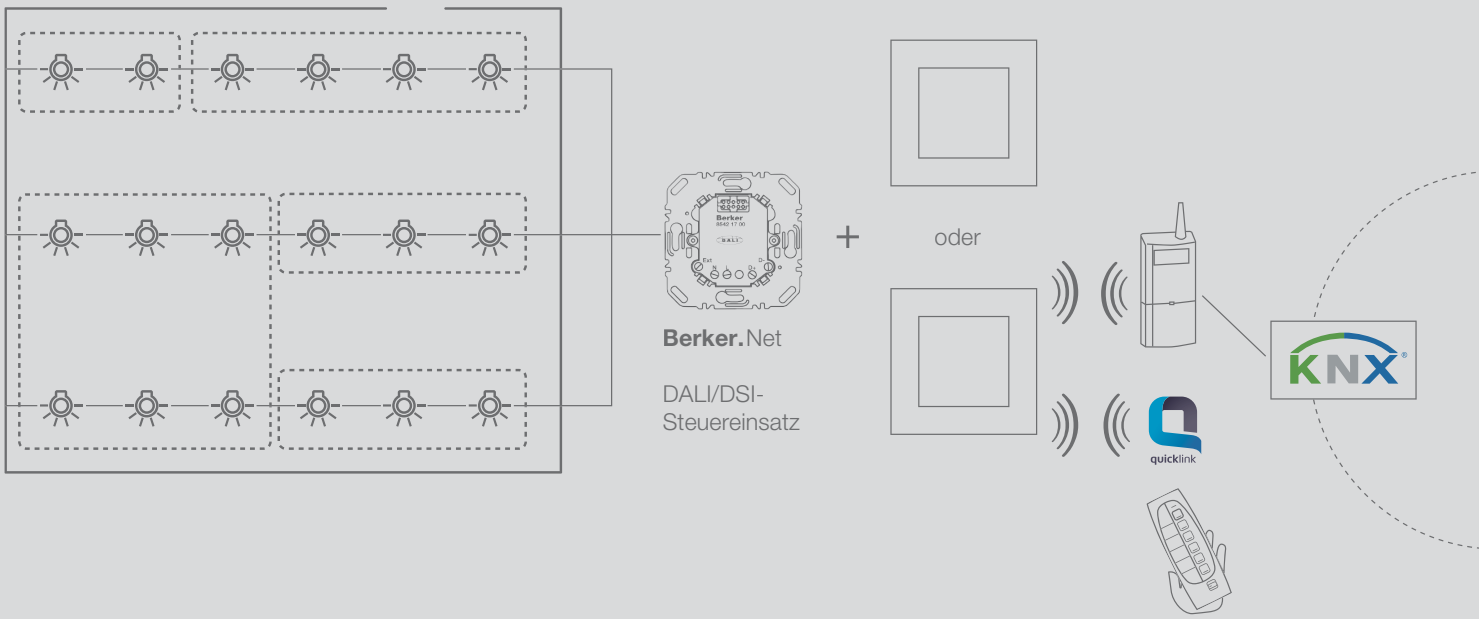

WENIGER DRAN – DANK EIGENEM NETZTEIL

Ein integriertes Netzteil macht den neuen Steuereinsatz zum aktiven DALI-Teilnehmer und autonomen Stromversorger. Es ist keine separate Busspannungsversorgung nötig, was Installationsraum, Zeit und Kosten spart. Der Steuereinsatz kann aber auch im passiven Betrieb – ohne Netzspannung – als zusätzliche Bedienstelle auf der DALI-Busseite eingesetzt werden, die Versorgung erfolgt in diesem Fall über die angeschlossene DALI- bzw. DSI-Spannung.

DALI-EVG

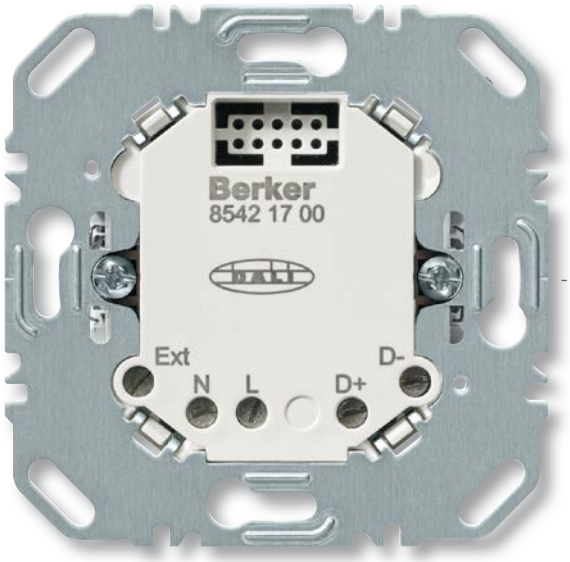

DSI-EVG

Berker.Net
DALI/DSI-Steuereinsatz
(8542 17 00)